PRODUZIDO POR UMA VERSAO DO AUTODESK PARA ESTUDANTES

NOM	QUANT	LARG	ALT	PEIT	TIPO	MATERIAL
P1	01	3,00	2,10	0,00	PORTA DESLIZANTE / 4F	VIDRO TEMPERADO INCOLOR 10MM

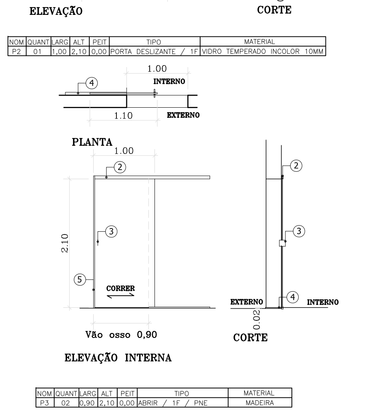

NOM	QUANT	LARG	ALT	PEIT	TIPO	MATERIAL
P2	01	1,00	2,10	0,00	PORTA DESLIZANTE / 1F	VIDRO TEMPERADO INCOLOR 10MM

NOM	QUANT	LARG	ALT	PEIT	TIPO	MATERIAL
P3	02	0,90	2,10	0,00	ABRIR / 1F / PNE	MADEIRA

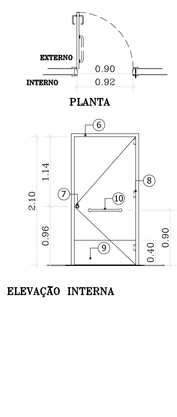

NOM	QUANT	LARG	ALT	PEIT	TIPO	MATERIAL
P4	03	0,80	2,10	0,00	PORTA ABRIR / 1F	MADEIRA

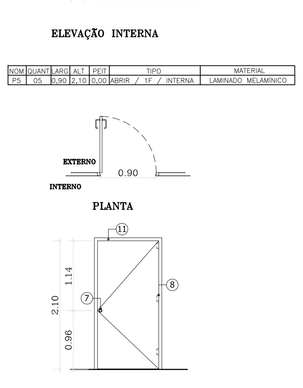

NOM	QUANT	LARG	ALT	PEIT	TIPO	MATERIAL
P5	05	0,90	2,10	0,00	ABRIR / 1F / INTERNA	LAMINADO MELAMINICO

NOM	QUANT	LARG	ALT	PEIT	TIPO	MATERIAL
P6	01	0,90	2,10	0,00	ABRIR / 1F / PRF-90	AÇO GALVANIZADO

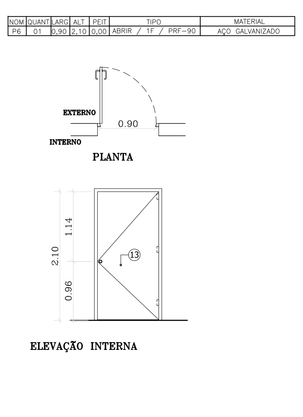

NOM	QUANT	LARG	ALT	PEIT	TIPO	MATERIAL
P7	01	0,20	2,10	0,00	ABRIR / 1F	VIDRO TEMPERADO

NOM	QUANT	LARG	ALT	PEIT
J1	03	1,00	1,00	1,90

NOM	QUANT	LARG	ALT	PEIT
J2	10	2,80	1,00	1,90

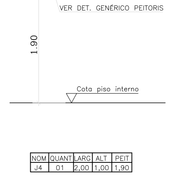

NOM	QUANT	LARG	ALT	PEIT
J3	01	1,50	1,00	1,90

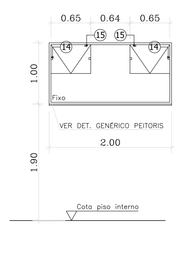

NOM	QUANT	LARG	ALT	PEIT
J4	01	2,00	1,00	1,90

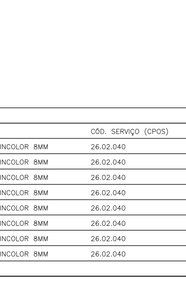

NOM	QUANT	LARG	ALT	PEIT
J5	01	3,00	1,00	1,90

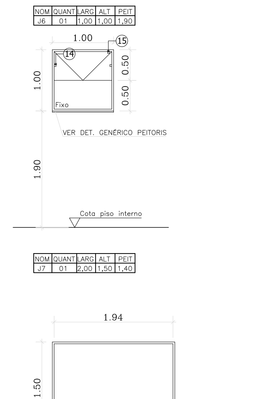

NOM	QUANT	LARG	ALT	PEIT
J6	01	1,00	1,00	1,90

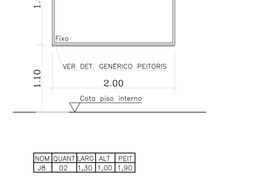

NOM	QUANT	LARG	ALT	PEIT
J7	01	2,00	1,50	1,40

NOM	QUANT	LARG	ALT	PEIT
J8	02	1,30	1,00	1,90

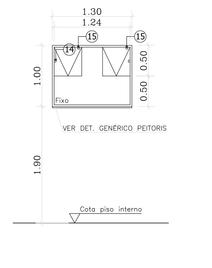

LEGENDA ESQUADRIAS

SÍMBOLO	MATERIAL	DESCRIÇÃO
1	GRANITO	SOLEIRA em granito cinza absoluto com perfil guía para porta deslizante embutido inclusive dreno - Cód. Serv. 19.01.390
2	ALUMÍNIO	ROLDANA SUPERIOR para vidro temperado
3	ALUMÍNIO	FECHADURA COM CHAVE EXTERNA INC.PUXADOR
4	GRANITO	SOLEIRA em granito cinza absoluto com perfil guía para porta deslizante embutido- Cód. Serv. 19.01.390
5	ALUMÍNIO	BATENTE TIPO U EM ALUMÍNIO ANODIZADO FOSCO
6	MADEIRA	BATENTE DE MADEIRA / GUARNIÇÃO DE MADEIRA L=10CM
7	INOX	FECHADURA MAÇANETA TIPO ALAVANCA ACABAMENTO ACETINADO FOSCO
8	INOX	DOBRADIÇAS N. 304 ACABAMENTO ACETINADO FOSCO
9	INOX	CHAPA DE AÇO INOX EM AMBOS OS LADOS - CÓD. SERV. 30.04.060
10	INOX	BARRA DE APOIO 50CM PNE - CÓD. SERV. 31.01.020
11	AÇO	BATENTE DE METÁLICO EM AÇO NAVAL
12	MADEIRA	BATENTE DE MADEIRA - CÓD. SERV. XX.XX.XXX GUARNIÇÃO DE MADEIRA - CÓD. SERV. XX.XX.XXX
13	AÇO GALV.	PORTA RESISTENTE AO FOGO 90Min - COMPLETA - CÓD. SERV. 24.02.50
14	ALUMÍNIO	GIRO PARA MAXIM-AR E ALUMÍNIO ANODIZADO FOSCO
15	ALUMÍNIO	TRAVA PARA MAXIM-AR E ALUMÍNIO ANODIZADO FOSCO - INC. CORRENTE
13	AÇO GALV.	PORTA RESISTENTE AO FOGO 90Min - COMPLETA - CÓD. SERV. 24.02.50
13	AÇO GALV.	PORTA RESISTENTE AO FOGO 90Min - COMPLETA - CÓD. SERV. 24.02.50
13	AÇO GALV.	PORTA RESISTENTE AO FOGO 90Min - COMPLETA - CÓD. SERV. 24.02.50

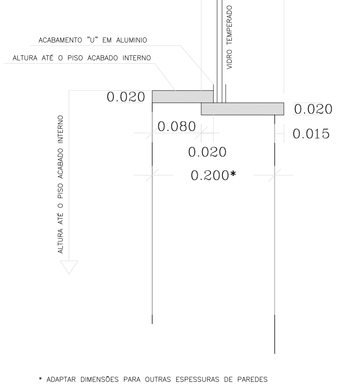

DETALHE DE ESQUADRIAS
JANELAS E PORTAS
ESCALA 1:50

DETALHE GENÉRICO DOS PEITORIS
JANELAS
ESCALA 1:5

NOTAS

01	TIRAR MEDIDAS NA OBRA PARA FABRICAÇÃO DAS ESQUADRIAS
02	A ESPESSURA ESPECIFICADA É A MÍNIMA PROPOSTA
03	AS COTAS PREVALECEM SOBRE AS ESTACAS
03	VERIFICAR ESPECIFICAÇÕES TÉCNICAS DA CPOS PARA AS ESQUADRIAS – CÓD. SERV. 26.02.040

TABELA DE ESQUADRIAS

NOM	QUANT	LARG	ALT	PEIT	TIPO	MATERIAL
P1	01	3,00	2,90	0,00	PORTA DESLIZANTE / 4F	VIDRO LAMINADO 8MM
P2	01	1,00	2,90	0,00	PORTA DESLIZANTE / 1F	VIDRO LAMINADO 8MM
P3	02	0,90	2,10	0,00	PORTA ABRIR / 1F / PNE	MADEIRA
P4	03	0,80	2,10	0,00	PORTA ABRIR / 1F	MADEIRA
P6	01	0,90	2,10	0,00	PORTA CORTA FOGO P90	AÇO GALVANIZADO

TABELA DE ESQUADRIAS

NOM	QUANT	LARG	ALT	PEIT	TIPO	MATERIAL	CÓD. SERVIÇO (CPOS)
J1	04	1,00	1,00	1,90	MAXIM-AR / FIXO	VIDRO TEMPERADO INCOLOR 8MM	26.02.040
J2	10	2,80	1,00	1,90	MAXIM-AR / FIXO	VIDRO TEMPERADO INCOLOR 8MM	26.02.040
J3	01	1,50	1,00	1,90	MAXIM-AR / FIXO	VIDRO TEMPERADO INCOLOR 8MM	26.02.040
J4	01	2,00	1,00	1,90	MAXIM-AR / FIXO	VIDRO TEMPERADO INCOLOR 8MM	26.02.040
J5	01	3,00	1,00	1,90	MAXIM-AR / FIXO	VIDRO TEMPERADO INCOLOR 8MM	26.02.040
J6	01	1,00	1,00	1,90	MAXIM-AR / FIXO	VIDRO TEMPERADO INCOLOR 8MM	26.02.040
J7	01	2,00	1,50	1,10	FIXO	VIDRO TEMPERADO INCOLOR 8MM	26.02.040
J8	02	1,30	1,00	1,90	MAXIM-AR / FIXO	VIDRO TEMPERADO INCOLOR 8MM	26.02.040

REVISÕES

00	INICIAL

ASSUNTO	DATA	PRANCHA – REVISÃO	
PROJETO BÁSICO DE REFORMA E AMPLIAÇÃO	NOVEMBRO/2018		A03-R01
PLANTA DE ESQUADRIAS - REFORMA	PROJETO		
	ENG.º BASILIO BARCHI JUNIOR		
	PRANCHAS		
OBRA	LOCAL	ARQUIVO	
RETROFIT DO PROJETO GANHA TEMPO	TARUMÃ / SP		ARQ-23-18-01
ELETEL DE ASSIS COMÉRCIO DE MATERIAIS ELÉTRICOS LTDA	CREA 1072984 SP		
RUA XV DE NOVEMBRO, Nº 876 – VILA PALHARES	ASSIS SP		

PRODUZIDO POR UMA VERSAO DO AUTODESK PARA ESTUDANTES

PRODUZIDO POR UMA VERSAO DO AUTODESK PARA ESTUDANTES

PRODUZIDO POR UMA VERSAO DO AUTODESK PARA ESTUDANTES