QGDC-1.1

V_n=220/127V - 3ϕ

I_{max}=250A

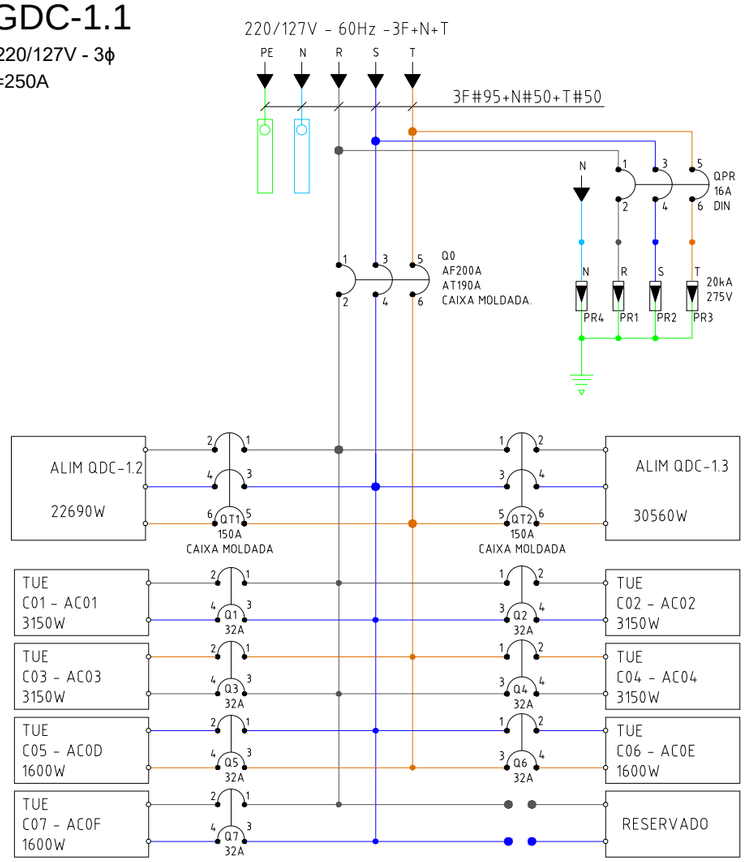

QDC-1.3

V_n=220/127V - 3ϕ

I_{max}=150A

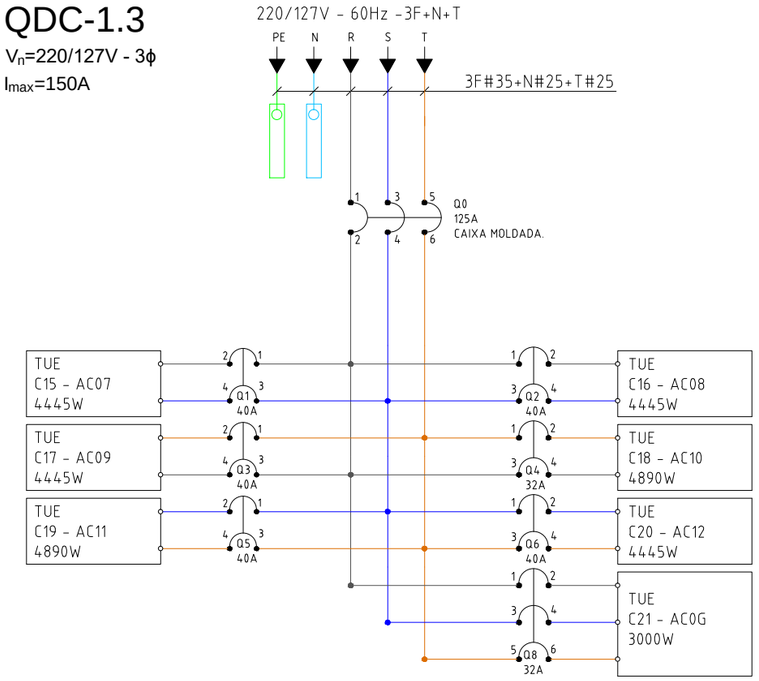

QDC-1.2

V_n=220/127V - 3ϕ

I_{max}=150A

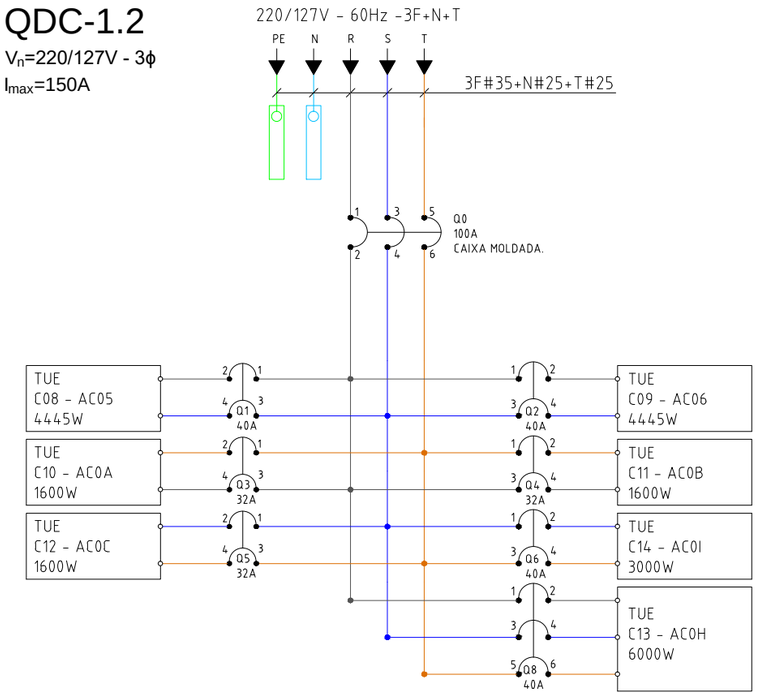

R00	Emissão Inicial	07/05/2019	A.C.G.J
REVISÃO	DESCRIÇÃO	DATA	POR

VINKEL SOLUÇÕES EM ELETRICIDADE LTDA.
CNPJ: 27.084.017/0001-20
Rua Bartira, 44 - Vila Brasileira.
CEP:19802-440 - Assis - SP
Telefone: (18)3321-8781
Email: contato@sensore.com.br

CLIENTE: Prefeitura Municipal de Tarumã - Sec. Educação

TÍTULO: Diagrama trifilar - paineis elétricos escola Gilberto Lex

DATA:	PROJETISTA:	IDENTIFICAÇÃO DO ARQUIVO DE PROJETO.						
07/05/2019	A.C.G.J							
ESCALA:	**APROVAÇÃO:**	**Nº PROJETO:**	**ID_CLIENTE:**	**SISTEMA:**	**TIPO:**	**Nº DES:**	**REVISÃO:**	**FOLHA:**
S/Escala	L.M.D	09-0319	PMT	ELE	EXE	001	R00	1/1